FINGER CABLE PROBE FOR PIPE-SURFACE MEASUREMENT — **TSY**

Sheath - stainless steel (see table notes)
Cable - see table notes

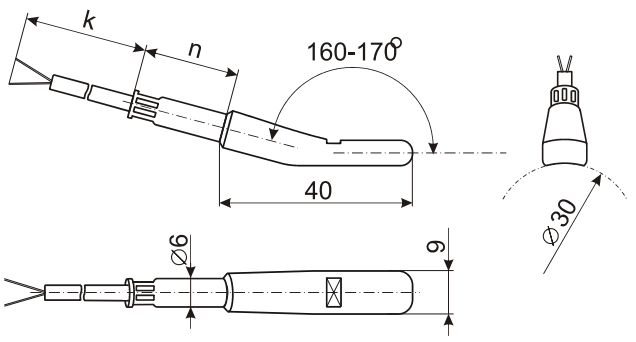

n = 20 … 30 mm
k = 1 … 10 m

SENSITIVE ELEMENT	CABLE TYPE	TEMPERATURE RANGE		WIRES
RTD Design				
1 x Pt (RB,RD,RF,RG)	SLSL, TSL, YY, UU, YU	T9 T12	-50...200 °C -50...100 °C	2, 3, 4*
2 x Pt (RB,RD,RF,RG)	*GLGL, TT*	*T7* *T8*	*0...200* °C *0...400* °C	2x2
1 x PTC (RP, RQ)	SLSL, TSL, YY, UU, YU *GLGL, TT*	T12 *T19*	-50...100 °C *0...100* °C	2, 3
Thermocouple Design				
1 x K, 1 x J, 1 x T	SLSL, TSL, YY, UU, YU *GLGL, TT*	T9 *T8*	-50...200 °C *0...400* °C	2

Sheath material:
1.4301 (M1), 1.4541 (M2), 1.4571 (M3), 1.4404 (M9)

Cable type:
- **GLGLP(V) (glass fiber w/ steel braid, max. 400 °C ambient temperature)**
- **SLSL or TSL (silicone, max. 250 °C ambient temperature)**
- **TT (Teflon®, max. 250 °C ambient temperature)**
- **YY (PVC, max. 100 °C ambient temperature)**
- **UU or YU (PUR, max. 80 °C ambient temperature)**

Tip shape:
- **RTD: standard**
- **T/C: standard (isolated) or grounded**

(see Appendix - Tip Shapes)

Accuracy class:
- **RTD: 'A', 'B', or '2xB'**
- **T/C: '1' or '2'**

(see Appendix - RTD or T/C Tolerance)

Cable connector:
4-pin (C3), 'T/C standard' (C5) or 'T/C miniature' (C6)
(see Appendix - Connectors)

*** Please contact COMECO!**

Ordering code TSY - G1G2.G3.G6.G8.G10.G11.G12.G14.G15 - #1

Code	Feature or option		Code values
G1	Number of sensors		1 or 2
G2	Sensor		RB - Pt50, RD - Pt100, RF - Pt500, RG - Pt1000, RP -PTC 1k, RQ - PTC 2k, J - T/C type "J", K - T/C type "K", T - T/C type "T"
G3	Temperature range		T7 - 0…200 °C, T8 - 0…400 °C, T9 - -50…200 °C, T12 - 50…100 °C, T19 - 0…100 °C
G6	Probe length 'n' [mm]		20…30
G8	Cable length 'k' [m] and type		1GL…10GL - glass fiber, 1SL…10SL - silicone, 1TF…10TF - Teflon®, 1PU…10PU - polyurethane [4], 1PV…10PV - PVC
G10	Sheath material (wetted parts)		M1 - 1.4301, M2 - 1.4541, M3 - 1.4571, M9 - 1.4404
G11	Accuracy class	RTD	X - none [1], A - 'A', B - 'B', C - '2xB'
		T/C	1 - '1' [4], 2 - '2'
G12	Number of wires [2]		2, 3, 4 [4]
G14	Tip shape (hot junction) [3]		X - standard (isolated from sheath), G - grounded
G15	Connector		X - none, C3 - 4-pin male plug-in connector ø8 (for H5700 thermometer only), C5 - T/C connector, C6 - miniature T/C connector
#1	Options		X - none, OV - vibration proof (MgO or Silicone filled), OS - cable protection SS spring (≈ 50 mm), OB - braid termination lead (only w/o connector), OP - electrochemically polished sheath surface

[1] For non-Pt sensors
[2] Only for RTD sensors!
[3] Only for thermocouples!
[4] Contact COMECO!

COMECO reserves the right of changing specifications without prior notice!

КАБЕЛНА СОНДА ЗА ТРЪБНИ ПОВЪРХНОСТИ TSY

Корпус - неръждаема стомана (виж забележките)
Кабел - виж в таблицата

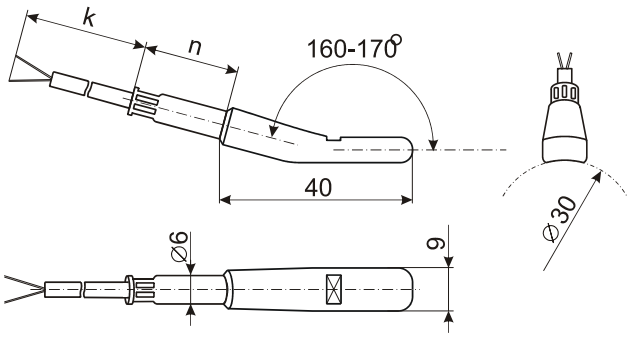

n = 20 … 30 mm
k = 1 … 10 m

ЧУВСТВ. ЕЛЕМЕНТ	КАБЕЛ	ТЕМПЕРАТУРЕН ОБХВАТ	ПРОВОД-НИЦИ
изпълнение с термосъпротивление (RTD)			
1 x Pt (RB,RD,RF,RG)	SLSL, TSL, YY, UU, YU	T9 -50...200 °C T12 -50...100 °C	2, 3, 4*
2 x Pt (RB,RD,RF,RG)	*GLGL, TT*	*T7 0...200 °C* *T8 0...400 °C*	2x2
1 x PTC (RP, RQ)	SLSL, TSL, YY, UU, YU *GLGL, TT*	T12 -50...100 °C *T19 0...100 °C*	2, 3
изпълнение с термодвойка (ТД)			
1 x K, 1 x J, 1 x T	SLSL, TSL, YY, UU, YU *GLGL, TT*	T9 -50...200 °C *T8 0...400 °C*	2

Материал на корпуса:
1.4301 (M1), 1.4541 (M2), 1.4571 (M3), 1.4404 (M9)

Тип на кабела:
- GLGLP(V) (стъкловлакно с метална ширмовка, макс. 400 °C околна температура)
- SLSL или TSL (силикон, макс. 250 °C околна температура)
- TT (Teflon®, макс. 250 °C околна температура)
- YY (PVC, макс. 100 °C околна температура)
- UU или YU (PUR, макс. 80 °C околна температура)

Връх:
- RTD: стандартен затворен
- ТД: стандартен (изолиран) или "заземен"

(виж Приложение - върхове на RTD / ТД сонди)

Клас на точност:
- RTD: 'A', 'B' или '2xB'
- ТД: '1' или '2'

(виж Приложение - грешки за RTD / ТД)

Кабелен куплунг:
с 4 пера (C3), стандартен за ТД (C5) или миниатюрен за ТД (C6)
(виж Приложение - куплунги)

*** Свържи се с КОМЕКО!**

Код за поръчка TSY - G1G2.G3.G6.G8.G10.G11.G12.G14.G15 - #1

Код	Характеристика или опция		Стойност на кодовия символ
G1	Брой сензори		1 или 2
G2	Сензор		RB - Pt50, RD - Pt100, RF - Pt500, RG - Pt1000, RP -PTC 1k, RQ - PTC 2k, J - ТД тип "J", K - ТД тип "K", T - ТД тип "T"
G3	Температурен обхват		T7 - 0…200 °C, T8 - 0…400 °C, T9 - -50…200 °C, T12 - 50…100 °C, T19 - 0…100 °C
G6	Дължина на сондата 'n' [mm]		20…30
G8	Дължина 'k' [m] и тип на кабела		1GL…10GL - стъкловлакно, 1SL…10SL - силикон, 1TF…10TF - Teflon®, 1PU…10PU - полиуретан [4], 1PV…10PV - PVC
G10	Материал на корпуса (работните части)		M1 - 1.4301, M2 - 1.4541, M3 - 1.4571, M9 - 1.4404
G11	Клас на точност	RTD	X - няма [1], A - 'A', B - 'B', C - '2xB'
		ТД	1 - '1' [4], 2 - '2'
G12	Брой на свързващите проводници [2]		2, 3, 4 [4]
G14	Връх ("топъл" край) [3]		X - стандартен (изолиран от корпуса), G - "заземен"
G15	Куплунг		X - няма, C3 - мъжки щепселен куплунг ø8 с 4 пера (само за термометър H5700), C5 - куплунг за ТД, C6 - миниатюрен куплунг за ТД
#1	Опции		X - няма, OV - виброустойчива (с MgO или силиконов пълнеж), OS - защитна неръждаема пружина (≈ 50 mm), OB - изведена оплетка (само при без куплунг), OP - електрохимично полиран корпус (работни части)

[1] За не Pt сензори
[2] Само за RTD сензори!
[3] Само за термодвойки!
[4] Свържи се с КОМЕКО!

Производителят си запазва правото за промени в данните от каталога без предварително уведомяване !